dTSPres

TRANSMISORES DE PRESIÓN
Aplicaciones en General

Modelo PT30 (MPM8320C)

Descripción

El transmisor de presión PT30 incorporan un sensor con tecnología cerámica, completamente soldado al cuerpo (sin juntas). Están disponibles en rangos des de 1.6 bar hasta 250 bar y la temperatura está compensada electrónicamente por el propio equipo.

Están preparados para trabajar en entornos de medición de aire y agua que soporten la corrosión del acero inoxidable, Al2O3 y la junta (se suministra adecuada al medio a medir).

Tiene un tamaño compacto y la producción se realiza en líneas automáticas lo que garantiza una excelente calidad a precios muy competitivos.

Están disponibles en múltiples opcionses de conexiones eléctricas, de proceso y señales de salida analógica. Existe también la posibilidad de personalizarlos para fabricantes de maquinaria.

Los transmisores están certificados CE y RoHS por organismos internacionales.

Aplicaciones

- **Fabricantes de maquinaria (OEM)**
- **Aplicaciones hidráulicas y neumáticas**
- **Sector riego**
- **Tratamiento de Aguas**
- **Bombas y filtros de Agua**
- **HVAC**

Tel. 931 31 31 06
info@dtsintruments.com
www.dtsinstruments.com

Especificaciones Técnicas

	VALOR	
Rango de medida	0...1,6 bar - 0...250 bar	
Tipo de Medida	Relativa	
Sobrepresión	1,5 x FE	
Presión de ruptura	2 x FE	
Precisión (IEC 61298-2)	0,5% FE (No linealidad + Histéresis + Repetitibilidad)	
Estabilidad	0,5% FE/año	
Temperatura de trabajo	-20...85°C	
Temperatura Compensada	-20...85°C	
Temperatura de Almacenaje	-20...105°C	
Error temperatura	±0.02%FE/°C	
Material sensor / Junta	Cerámico / Viton	
Material rosca	AISI 304	
Material caja	AISI 304	
Material conector	PBT	
Resistencia a vibración continua	10g	
Resistencia a golpes	100g (11ms)	
Conexionado	2 hilos	3 hilos
Salida eléctrica	4-20 mA	1-5V
Alimentación	8...28 VDC | 4,5...5,5 VDC	
Resistencia de aislamiento	≥10MΩ @ 500VDC	
Conexión eléctrica	DIN 175301-803B / Cable / Metri-Pack / M12x1	
Protección IP	IP65	
Conexión a proceso	G1/4 | 1/8"NPT | 7/16 20 UNF	
Tiempo de respuesta	0,3 ms	
Aprobaciones	IEC 61298-2	

Tel. 931 31 31 06
info@dtsintruments.com
www.dtsinstruments.com

Dimensiones (en mm)

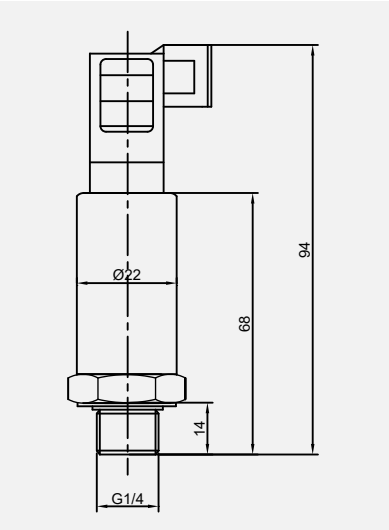

Conector DIN 175301-803B (Tipo A)

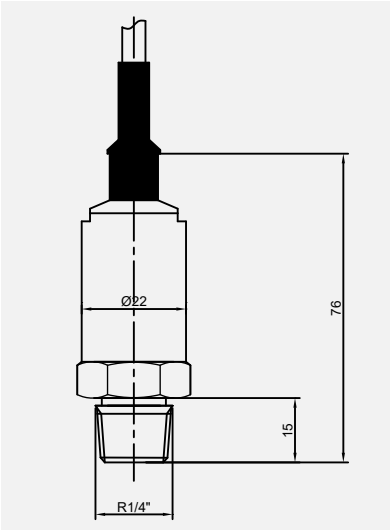

Conector Cable (Tipo B)

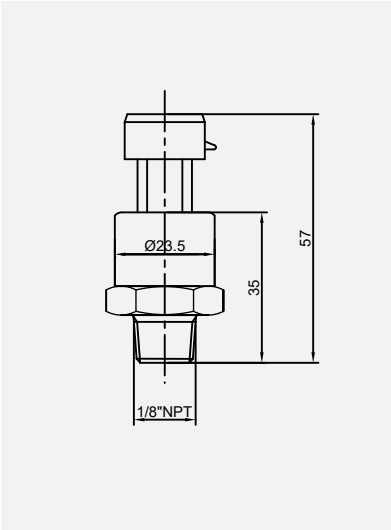

Conector Metri-Pack (Tipo C)

Conexionado eléctrico

Tipo	Conector Tipo A	Conector Tipo B	Conector Tipo C
2h	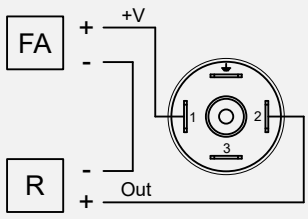	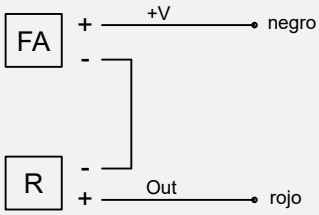	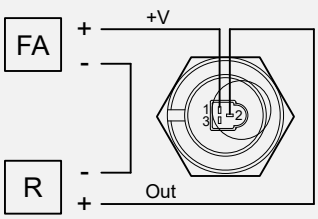
3h	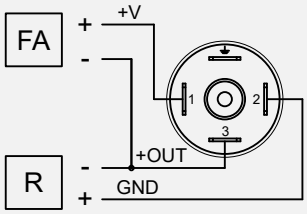	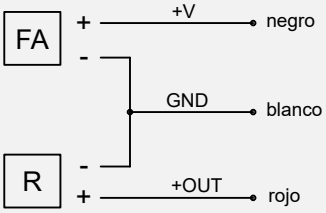	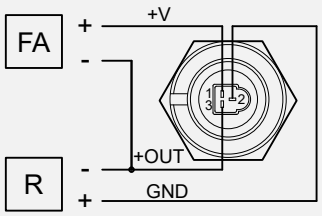

FA: fuente de alimentación
R: Receptor (Display, PLC...)

Tel. 931 31 31 06
info@dtsintruments.com
www.dtsinstruments.com

Detalles de Pedido

Ejemplo codificación: PT30 - RJ11A - AS1C1 - A10

PT30 | **R** | **J** | **1** | **1** | **A** | **A** | **S1** | **C1** | **A** | **1** | **0**

Tipo de Presión
- **R** Relativa

Rango de Presión
- **A** 0...1.6 bar
- **B** 0...2.5 bar
- **C** 0...4 bar
- **D** 0...6 bar
- **E** 0...10 bar
- **F** 0...16 bar
- **G** 0...25 bar
- **H** 0...40 bar
- **I** 0...60 bar
- **J** 0...100 bar
- **K** 0...160 bar
- **L** 0...250 bar

Señal de Salida
- **1** 4-20 mA
- **2** 0-5 VDC
- **3** 0.5...4.5 VDC
- **4** 1...5 VDC
- **X** Otras a consultar

Alimentación
- **1** 8...28VDC

Precisión
- **A** 0.5% FE
- **X** Otras a consultar

Conexión eléctrica
- **A** Conector DIN 175301-803B
- **B** Cable PUR de 1m
- **C** Metri-Pack

Material
- **S1** Acero inoxidable AISI 304
- **XX** Otros a consultar

Conexión a proceso
- **C1** G1/4 - M
- **C2** 1/8"NPT - M
- **C3** 7/16 20 UNF (1/4" SAE)
- **CX** Otras conexiones, especificar

Informe Calibración
- **A** sin certificados
- **B** 1 punto al 50%
- **C** 2 puntos, 0% - 100%
- **D** 3 puntos, 0% - 50% - 100%
- **E** 5 puntos, 0% - 25% - 50% - 75% - 100%
- **F** otros informes, especificar

Certificados de Materiales
- **1** sin certificados
- **2** certificado confirmidad 2.2
- **3** certificado materiales 3.1
- **4** otros certificados, especificar

Otros
- **0** ninguno
- **1** placa identificación 85x20 acero inox.
- **X** otras especialidades, describir

dTS se reserva el derecho a modificar los datos que figuran en esta hoja técnica

Tel. 931 31 31 06
info@dtsintruments.com
www.dtsinstruments.com