Termoresistencia Higiénica TR40

Aplicaciones

- **Fabricantes de Maquinaria destinadas a procesos higiénicos**
- **Industria Farmacéutica y Biotecnología**
- **Industria Alimentaria y Bebidas**
- **Procesos de Esterilización**
- **Procesos de Limpieza CIP o SIP**
- **Sistemas de Almacenamiento**

Características

Los termoelementos que componen este modelo incorporan vaina de protección.

Se pueden suministrar con Unidad de Medida Extraíble y sin ella (hay que tener en cuenta en el caso de que la lleve, de que habrá dos recubrimientos metálicos en el sensor).

Se fabrican con diferentes tipos de conexiones higiénicas, materiales y rugosidades. Siempre deben llevar cuello de extensión para poder soldar la conexión higiénica deseada.

El sensor estará compactado con óxido de Magnesio para la correcta transmisión de la temperatura y la absorción de vibraciones mecánicas.

Especificaciones

- Termoresistencias Pt100 de 2,3 o 4 hilos con rangos comprendidos entre -200...600°C
- La precisión estándar es Clase “A” aunque se pueden suministrar también en 1/3 DIN y 1/10 DIN
- Elementos Simples, Dobles o Triples
- Disponible con Bornes Cerámicos, Hilos sueltos, o Transmisor de Temperatura
- Se puede suministrar con Unidad de Medida Extraíble o sin ella
- Muelle de Carga para asegurar el contacto (en caso de usar UME)
- Certificados de Materiales, Calibración o Rugosidad

Termoresistencias

Tipo	Rango
Pt100 Clase A	-100...450°C
Pt100 Clase 1/3 DIN	-100...450°C
Pt100 Clase 1/10 DIN	-50...250°C

Otras Termoresistencias a consultar

Termopares ASTM E230

Tipo	Rango
K	0...1260°C
J	0...760°C
E	0...870°C
N	0...1260°C
T	0...370°C

Otros Termopares a consultar

Conexión Eléctrica RTD a borne cerámico

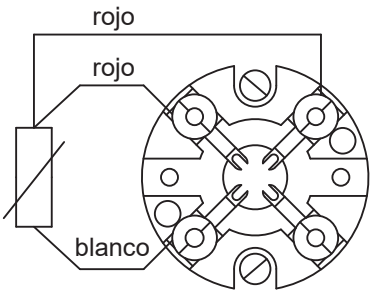

PT100 3 hilos

Colores según EN/IEC 60751

Conexión Eléctrica TC a borne cerámico

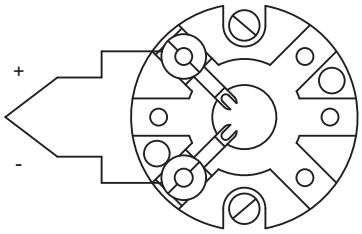

Termopar simple

Transmisores / Indicadores

Transmisor de Temperatura Programable PT100

Optitemp TT22C
Para Resistencia
Entrada: Pt100 2,3 o 4 hilos
Salida 4...20mA
Rango medida: -200...+850°C
Precisión ±0.1%
Protección ATEX
Cabezal DIN B

Transmisor de Temperatura Universal Programable

Optitemp TT33C
Para Resistencia o Termocupla
Entrada: RTD, TC, mV i Ohm
Salida 4...20mA
Rango medida Pt100: -250...+850°C
Precisión para Pt100 ±0.08%
Rango medida TC: -250...+1800°C
Precisión para TC ±0.1%
Protección ATEX
Cabezal DIN B

Transmisor de Temperatura Universal protocolo HART

Optitemp TT50
Para Resistencia o Termocupla
Entrada: RTD, TC, mV i Ohm
Salida 4...20mA HART
Rango medida Pt100: -200...+1000°C
Precisión para Pt100 ±0.01%
Rango medida TC: -200...+1800°C
Precisión para TC ±0.01%
Protección ATEX
Cabezal DIN B

Indicador Digital LCD

Entrada RTD o TC
Salida 4...20mA / HART
Precisión: RTD <0.2°C, TC <0.8°C
Certificados: ATEX, FM, IP66/67, CE

Planos Dimensionales

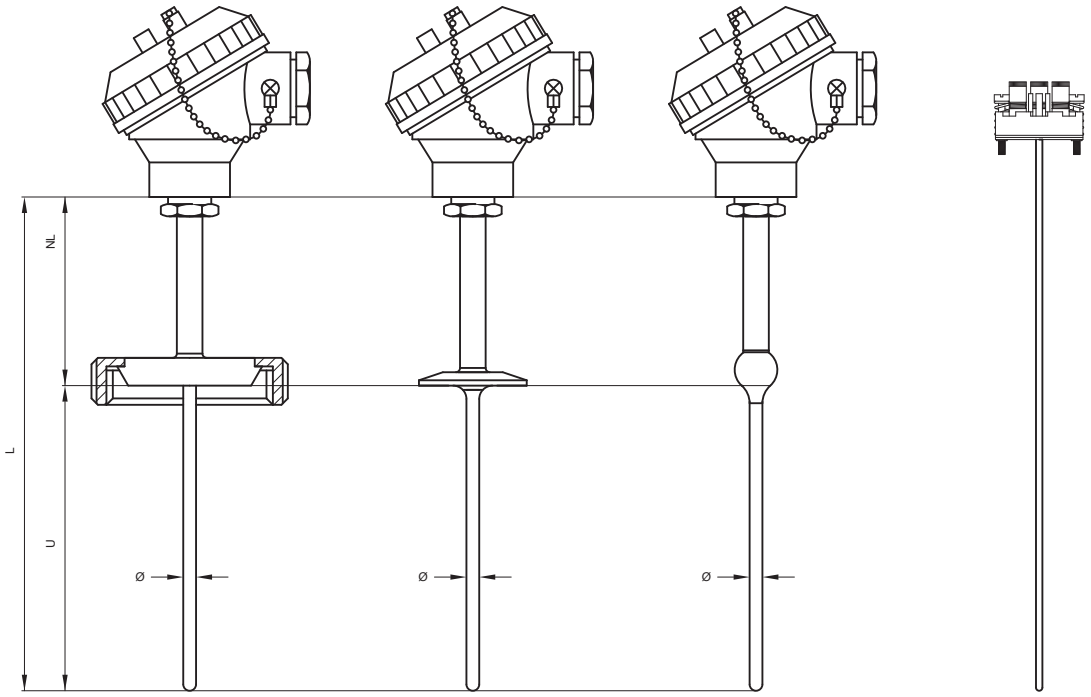

Brida DIN 11852 | Tri-clamp ASME BPE | Bola para soldar

NL: Longitud cuello extensión
U: Longitud de inmersión

Ejemplo codificación: TR40C - A01AA00100 - A10006050 - CL1D30

DETALLES DE PEDIDO

TR40	C	A	01	A	A	00100	A	100	06	050	CL1	D	3	0

Tipo

TR40	Termoresistencia higiénica

Con/Sin Unidad de Medida Extraíble

C	Con UME	**S**	Sin UME

Cabezales

A	KN-E Aluminio roscado	**E**	Indicador Programable ATT2100
B	DIN-B Aluminio atornillado	**F**	Indicador Programable DFON
C	KN-0 Bakelita (negro)	**X**	otros cabezales, especificar
D	BSZ-H para termo elemento doble		

Sensor

01	1xRTD PT100/3h	**03**	1xRTD PT100/3h
02	2xRTD PT100/3h	**04**	2xRTD PT100/4h
X1	otras RTDs, especificar		

Precisión / Clase

A	Clase A	**D**	Clase 1/10 DIN
B	Clase 1/3 DIN	**X**	otras precisiones, especificar

Borne / Hilos / Transmisor

1	hilos sueltos	**A**	transmisor programable Pt100 TT22
2	borne cerámico Ø42 mm	**B**	transmisor programable universal TT33
3	otros sistemas, especificar	**C**	transmisor HART TT50

Rango Configuración Transmisor

11111	sin transmisor	**00300**	0…300°C
00050	0…50°C	**50050**	-50…50°C
00100	0…100°C	**50100**	-50…100°C
00150	0…150°C	**50150**	-50…150°C
00200	0…200°C	**XXXXX**	otros rangos, especificar

Cuello / Extensión

A	cuello liso Ø12 mm DIN 43772	**B**	cuello liso Ø10 mm DIN 43772

Longitud Cuello / Extensión (NL)

050	50 mm	**150**	150 mm
100	100 mm	**XXX**	otras longitudes, especificar

Diámetro de Inmersión (Ø)

03	3 mm	**08**	8 mm
06	6 mm	**XX**	Otros diámetros, especificar

Longitud de Inmersión (U)

050	50 mm	**150**	150 mm
100	100 mm	**XXX**	otras longitudes, indicar en mm

Conexión Proceso

CL1	tri-clamp según ASME BPE 1/2"	**VA1**	VARIVENT forma B
CL2	tri-clamp según ASME BPE 1"	**VA2**	VARIVENT forma F
CL3	tri-clamp según ASME BPE 1 1/2"	**VA3**	VARIVENT forma N
DN1	DIN 11852 DN32	**BO1**	bola para soldar
DN2	DIN 11852 DN40	**XXX**	otras conexiones, especificar
DN3	DIN 11852 DN50		

Informe Calibración

A	sin certificados	**D**	3 puntos, 0% - 50% - 100%
B	1 punto al 50%	**E**	5 puntos, 0% - 25% - 50% - 75% - 100%
C	2 puntos, 0% - 100%	**F**	otros informes, especificar

Certificados de Materiales

1	sin certificados	**3**	certificado materiales 3.1
2	certificado confirmidad 2.2	**4**	otros certificados, especificar

Otros

0	ninguno	**3**	certificado de rugosidad
1	placa identificación 85x20 acero inox.	**X**	otras especialidades, describir
2	certificado de calibración ENAC oficial		

dTS se reserva el derecho a modificar los datos que figuran en esta hoja técnica

Tel. 931 31 31 25
info@dtsintruments.com
www.dtsinstruments.com