MGS9/367

separadores de fluido para manometros DN 63, con membrana soldada y aflorante y conexiones roscadas

Realizados para aislar el elemento sensible de los manómetros DN63 transmisores electrónicos de presión, de fluidos de proceso corrosivos, viscosos, sedimentosos, cristalizables y con altas temperaturas. Una membrana soldada y puesta a prueba antifugas, garantiza la separación del fluido de transmisión del proceso. La construcción nos aconseja su uso donde se pide facilidad de desmontaje para garantizar la higiene con frecuentes limpiezas.

4.367 - MGS9/367

Presión de trabajo: de 0...40 bar a 0...400 ba
Temperatura de trabajo:-45 °C...+150 °C.
Precisión*: (sumar a la precisión del instrumento conectado)
±1% solo para montaje directo..
Membrana: soldada,
4 - AISI 316L.
Conexión al proceso
4 - AISI 316.
Líquido de transmisión: aceite silicónico.

* a 20 °C de temperatura del fluido de proceso, o bien en un valor a precisar en el pedido

separadores de fluido para manometros DN63, con membrana soldada y aflorante y conexiones roscadas

MGS9/367

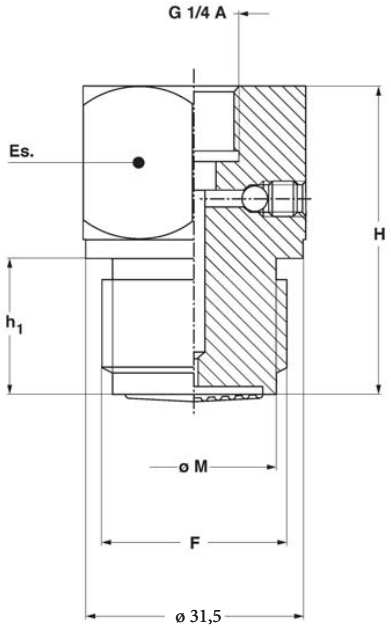

F	M	h_1	H	Es.
51M G 3/4 M	23,5	16	36,5	32

dimensiones : mm

ENSAMBLAJE

D - Directo al instrumento.

Todos los separadores están montados y unidos al instrumento mediante tarjeta de protección.

FLUIDO TRANSMISOR Y TEMPERATURA DE FLUIDO DE PROCESO

Fluido	Vacio	Presión	Fluido	Vacio	Presión
Aceite silicónico standard	-40...+100°C	-40...+150°C	**E** - Líquido fluorurado "E"	-40...+100°C	-40...+150°C
B - Líquido silicónico "B"	-40...+150°C	-40...+250°C	**F** - Líquido silicónico "F"	-90...+80°C	-90...+150°C
C - Líquido silicónico "C"	-10...+200°C	-10...+350°C	**G** - Aceite alimentado mineral "G"	-10...+150°C	-10...+200°C
D - Líquido silicónico "D"	-10...+200°C	-10...+400°C			

OPCIONES

C05 -	Helium Test
P04 -	Prova liquidi penetranti

SECUENCIA PARA ENCARGAR

Sección/Modelo/Material de conexión/Material membrana/Conexión al Processo/Conexión al instrumento/Ensamblaje/Opciones

4	367	4	4	51M	21F - G 1/4 F	D	B...G C05, P04

LA SOCIEDAD NUOVA FIMA SE RESERVA EL DERECHO DE APORTAR EN CUALQUIER MOMENTO TODAS LAS MODIFICACIONES QUE CONSIDERE INDISPENSABLES A FIN DE MEJORAR SU FABRICACIÓN. LAS RECTIFICACIONES ESTÁN DISPONIBLES EN: www.nuovafima.com

Tel. 931 31 31 25
info@dtsintruments.com
www.dtsinstruments.com