MGS9/2B

separadores de fluido "continuous duty" con membrana soldada y conexiones roscadas

Realizados para aislar el elemento sensible de manómetros, presostatos, transmisores electrónicos de presión, de fluidos de proceso corrosivos, viscosos, sedimentosos y con altas temperaturas y presiones. En el caso de rotura accidental del instrumento o pérdida del líquido de llenado, la membrana se adhiere a la parte superior del separador, evitando el deterioro y la fuga del fluido de proceso. Gracias a un calibrado especial, el manómetro podrá soportar una sobrepresión de 210 bar, sin la ayuda de costosos limitadores de presión.

4.2B0 - MGS9/2B

Normativa de referencia: ASME B40.2.
Campo escala aplicable: -1...0 / 0...160 bar.
"Continuous duty": max 210 bar según ASME B40.2.
Temperatura de trabajo: -45°C...+150°C.
Precisión (1) (sumar a la precisión del instrumento conectado):
±0,5% para montaje directo; ± 1% para montaje con capilar.
Conexión al instrumento: AISI 304.
Membrana soldada en :
4 - AISI 316L,
6 - Monel 400,
9 - Hastelloy C 276,
B - Tantalio,
J - Alloy 600,
I - Alloy 825,
U - 25.22.2.
Junta de cierre: PTFE, hasta 250°C.
Conexión al proceso:
5 - AISI 316L,
6 - Monel 400,
9 - Hastelloy C 276.
Tornillos de fijación: en acero de alta resistencia.
Líquido de llenado: Aceite silicónico.
Sobrepresión especial: máx 210 bar para 1h (2) (3)

(1) a 20 °C, o bien un valor a precisar en el pedido
(2) solo bajo demanda y para conjunto manómetro/separador
(3) Para cualquier campo escala con exclusión de vacuometros y manovacuometros

separadores de fluido "continuous duty" con membrana soldada y conexiones roscadas

MGS9/2B

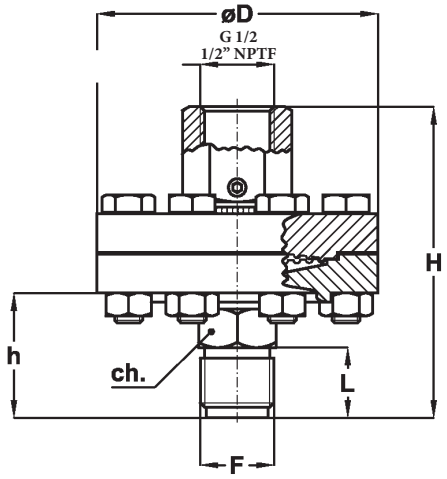

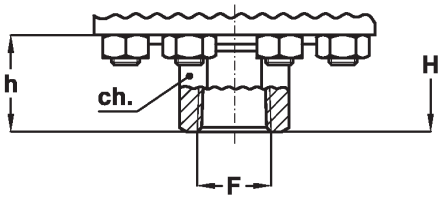

F	D	ch	H	h	L	Peso
41M - G 1/2 B **43M** - 1/2 NPT	80	Es. 22	90	35,5	20	1,070 kg

dimensiones: mm

F	D	ch	H	h	Peso
43F *1/2 NPT*	80	Es.27	82	27,5	1,060 kg

dimensiones : mm

ENSAMBLAJE

Todos los separadores están montados y unidos al instrumento mediante tarjeta de protección. En las aplicaciones con capilar, donde el separador y el instrumento no se encuentren en el mismo nivel, es necesaria la calibración en el lugar donde se encuentren instalados.

D - Directo	**9** - Capilar en AISI304, con funda flexible en AISI304, 6 mts. máx
1 - Capilar en AISI304, 6 mts. máx	**6** - Capilar en AISI316, con funda flexible en AISI316, 6 mts. máx

FLUIDO TRANSMISOR Y TEMPERATURA DE FLUIDO DE PROCESO

Fluido	Vacío	Presión	Fluido	Vacío	Presión
Líquido silicónico	-40...+100°C	-40...+150°C	**E** - Líquido fluorurado "E"	-40...+100°C	-40...+150°C
B - Líquido silicónico "B"	-40...+150°C	-40...+250°C	**F** - Líquido silicónico "F"	-90...+80°C	-90...+150°C
C - Líquido silicónico "C"	-10...+200°C	-10...+350°C	**G** - Aceite alimentado mineral "G"	-10...+150°C	-10...+200°C
D - Líquido silicónico "D"	-10...+200°C	-10...+400°C			

OPCIONES

C05 -	Test de Helio
E30 -	Ejecución norma MR0103/MR0175 (ISO 15156) (2)
TS5 -	Orificio de limpieza 1/4"NPTF + tapón en AISI316L (1)
P04 -	Prueba líquidos penetrantes
BAI -	Tornillos de fijación en acero inox (5)
S40 -	Sobrepresión máx. 210 bar (3) (4)
MPP -	Protección membrana en PTFE, para temperaturas hasta 150 °C (3)
	Conexiones especiales al proceso (1) : 1/4" NPTH; 3/4" NPTH; 3/4 NPTM

(1) Solo con conexiones al proceso en AISI 316L
(2) Conexión al proceso en acero inox y membrana en Monell 400 o Hastelloy C276
(3) Excluidos vacuometros y manovacuometros
(4) Solo para conjunto manómetro / separador
(5) Máx. 100 bar

SECUENCIA PARA ENCARGAR

Sección/Modelo/Material conexión/Material membrana/Conexión al Proceso/Conexión al instrumento/Ensamblaje/Opciones

4	**2B0**	**5**	**4, 6, 9**	**41M**	**41F - G 1/2 F**	**D, T**	**B...MPP**
		6	**B, J, I**	**43M**	**43F - 1/2NPT F**	**1, 9, 6**	
		9	**U**	**43F**			

LA SOCIEDAD NUOVA FIMA SE RESERVA EL DERECHO DE APORTAR EN CUALQUIER MOMENTO TODAS LAS MODIFICACIONES QUE CONSIDERE INDISPENSABLES A FIN DE MEJORAR SU FABRICACIÓN. LAS RECTIFICACIONES ESTÁN DISPONIBLES EN: www.nuovafima.com

Tel. 931 31 31 25
info@dtsintruments.com
www.dtsinstruments.com