# MGS9/1B

## separadores de fluido con conexiones roscadas

Realizados para aislar el elemento sensible de manómetros, presostatos, transmisores electrónicos de presión, de fluidos de proceso corrosivos, viscosos, sedimentosos y con altas temperaturas y presiones. Una membrana elástica, cerrada mecánicamente en el modelo 1Bs y soldada en el modelo 1B0, garantiza la separación del fluido de transmisión del de proceso. La limpieza del separador es posible desmontando la parte superior de la copa de conexión al proceso. El sistema de construcción nos permite su uso donde es importante la rapidez de limpieza para frecuentes mantenimientos.

### 4.1B0 - MGS9/1B0 - sin anillo intermedio

**Campo escala aplicable:** 0...0,1/0...40bar (ver tabla).
**Presión máxima de trabajo:** 60 bar (3).
**Temperatura de trabajo:** -45°C...+150°C.
**Precisión (1):** (sumar a la precisión del instrumento conectado) ±0,5% para montaje directo; ± 1% para montaje con capilar.
**Conexión al manómetro:** AISI 304.
**Membrana, soldada en:** :
**4** - AISI 316L,
**6** - Monel 400,
**9** - Hastelloy C 276,
**B** - Tantalio,
**J** - Alloy 600,
**I** - Alloy 825;
**U** - 25.22.2.
**Junta de cierre:** en PTFE hasta 250°C; en Buna S superiores a 250 °C.
**Conexión al proceso:**
**5** - AISI 316L,
**N** - AISI316L recubierto con PTFE (2),
**6** - Monel 400,
**9** - Hastelloy C 276.
**Tornillos de fijación:** en AISI 304.
**Líquido de transmissión:** Aceite silicónico.

### 4.1BS - MGS9/1BS - con anillo intermedio

**Campo escala aplicable:** 0...0,1/0...40bar (ver tabla).
**Presión máxima de trabajo:** 60 bar (3).
**Temperatura de trabajo:** -45°C...+150°C.
**Precisión (1):** (sumar a la precisión del instrumento conectado) ±0,5% para montaje directo; ± 1% para montaje con capilar.
**Conexión al manómetro:** AISI 304.
**Membrana:**
**4** - AISI 316L,
**8** - AISI 316L recubierto con PTFE, (2)
**E** - Hastelloy C276 recubierto con PTFE, (2)
**C** - Tantalio recubierto con PTFE, (2)
**2** - Titanio.
**Junta de cierre:** en PTFE hasta 250°C; en Buna S superiores a 250 °C.
**Conexión al proceso y anillo intermedio:**
**5** - AISI 316L,
**N** - AISI 316L recubierto con PTFE, (2)
**F** - Polipropileno,
**V** - PVC.
**Tornillos de fijación:** en AISI 304.
**Líquido de transmisión:** Aceite silicónico.

(1) a 20ºC., o bien un valor a precisar en el pedido.
(2) Para recubrimiento en PTFE máx. 150ºC. y Conexión 1/2" Gas M.
(3) Si requiere "continuous duty" o bien en presencia de sobrepresiones accidentales, consultar el catálogo MGS9/2B.

## Campos escala

| Tipo de instrumento | Campo escala minimo | Campo escala máximo | Notas |
|---|---|---|---|
| Con muelle tubular DN100 ... 150 | 0...0,6 bar | 0...40 bar | Incluidos vacuometros y manovacuometros |
| Diferenciales a membrana | 0...250 mbar | 0...25 bar | Estática máx. 60 bar. |
| Presostatos a membrana | 0...1 bar | 0...40 bar | Incluidos vacuometros y manovacuometros |
| Transmisores de presión | 0...100 mbar | 0...40 bar | Estática máx. 60 bar. |

# separadores de fluido con conexiones roscadas

# MGS9/1B

MGS9/1B0

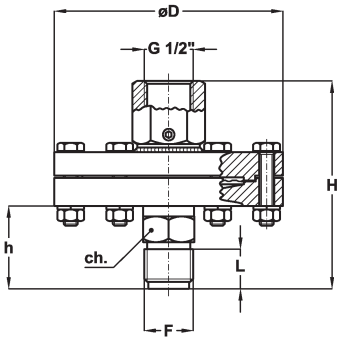


MGS9/1BS

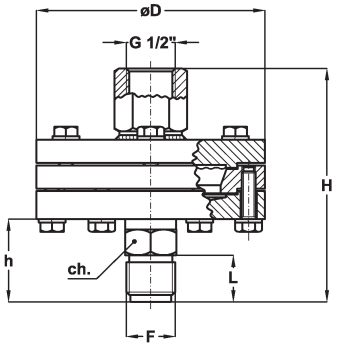


| F | ø D | ch | H | h | L | Peso |
|---|---|---|---|---|---|---|
| 41M-G 1/2 B<br>43M-1/2 NPT* | 98 | Es. 22 | 89 | 35,5 | 20 | 1,420 kg |

dimensiones : mm

| F | D | ch | H | h | L | Peso |
|---|---|---|---|---|---|---|
| 41M-G 1/2 B<br>43M-1/2 NPT* | 98 | Es. 22 | 100 | 35,5 | 20 | 1,770 kg |

dimensiones: mm

*No disponible con conexión al proceso con revestimiento en PTFE.

## ENSAMBLAJE

Todos los separadores están montados y unidos al instrumento mediante tarjeta de protección. En las aplicaciones con capilar, donde el separador y el instrumento no se encuentren en el mismo nivel, es necesaria la calibración en el lugar donde se encuentren instalados.

| | |
|---|---|
| D - Directo | 9 - Capilar en AISI304, con funda flexible en AISI304, 6 mts. máx |
| 1 - Capilar en AISI304, 6 mts. máx | 6 - Capilar en AISI316, con funda flexible en AISI316, 6 mts. máx |

## FLUIDO TRANSMISOR Y TEMPERATURA DE FLUIDO DE PROCESO

| Fluido | Vacío | Presión | Fluido | Vacío | Presión |
|---|---|---|---|---|---|
| Líquido silicónico | -40...+100°C | -40...+150°C | E - Líquido fluorurado "E" | -40...+100°C | -40...+150°C |
| B - Líquido silicónico "B" | -40...+150°C | -40...+250°C | F - Líquido silicónico "F" | -90...+80°C | -90...+150°C |
| C - Líquido silicónico "C" | -10...+200°C | -10...+350°C | G - Aceite alimentado mineral "G" | -10...+150°C | -10...+200°C |
| D - Líquido silicónico "D" | -10...+200°C | -10...+400°C | | | |

## OPCIONES

| Descripción | MGS9/1BO | MGS9/1BS |
|---|---|---|
| C05 - Test de Helio | ◆ | ◆ |
| E30 - Ejecución norma nace MR0103 / MR0175 (ISO 15156) (1) | ◆ | ◆ |
| TS5 - Tapón de limpieza - 1/4" NPT (4) | ◆ | ◆ |
| P04 - Prueba líquidos penetrantes | ◆ | |
| P02 - Desengrasado para Oxígeno (2) | ◆ | ◆ |
| MPP - Protección de la membrana en PTFE, para temperaturas hasta 150°C (3) | ◆ | |
| Conexiones especiales al proceso (4) : 1/4" NPTH; 1/2" NPTH; 3/4" NPTH; 3/4" NPTM | ◆ | ◆ |

(1) Conexión al proceso en acero inox y membrana en Monel 400 o Hastelloy C276
(2) Encargar unicamente lleno con líquido fluorado
(3) Excluidos vacuómetros i manovacuómetros
(4) Solo para conexiones al proceso en AISI 316 L

## SECUENCIA PARA ENCARGAR

Sección/Modelo/Material conexión/Material membrana/Conexión al Proceso/Conexión al instrumento/Ensamblaje / Opciones

| | | | | | | | |
|---|---|---|---|---|---|---|---|
| 4 | 1B0<br>1BS | 5, N, 6<br>9, F, V | 4, 6, 9<br>B, J, I<br>U, 8, E<br>C, 2 | 41M<br>43M | 41F - G 1/2 F | D<br>1, 9, 6 | B...G<br>C05...MPP |

LA SOCIEDAD NUOVA FIMA SE RESERVA EL DERECHO DE APORTAR EN CUALQUIER MOMENTO TODAS LAS MODIFICACIONES QUE CONSIDERE INDISPENSABLES A FIN DE MEJORAR SU FABRICACIÓN. LAS RECTIFICACIONES ESTÁN DISPONIBLES EN: www.nuovafima.com



Tel. 931 31 31 25
info@dtsintruments.com
www.dtsinstruments.com